Cortadoras de fiambres

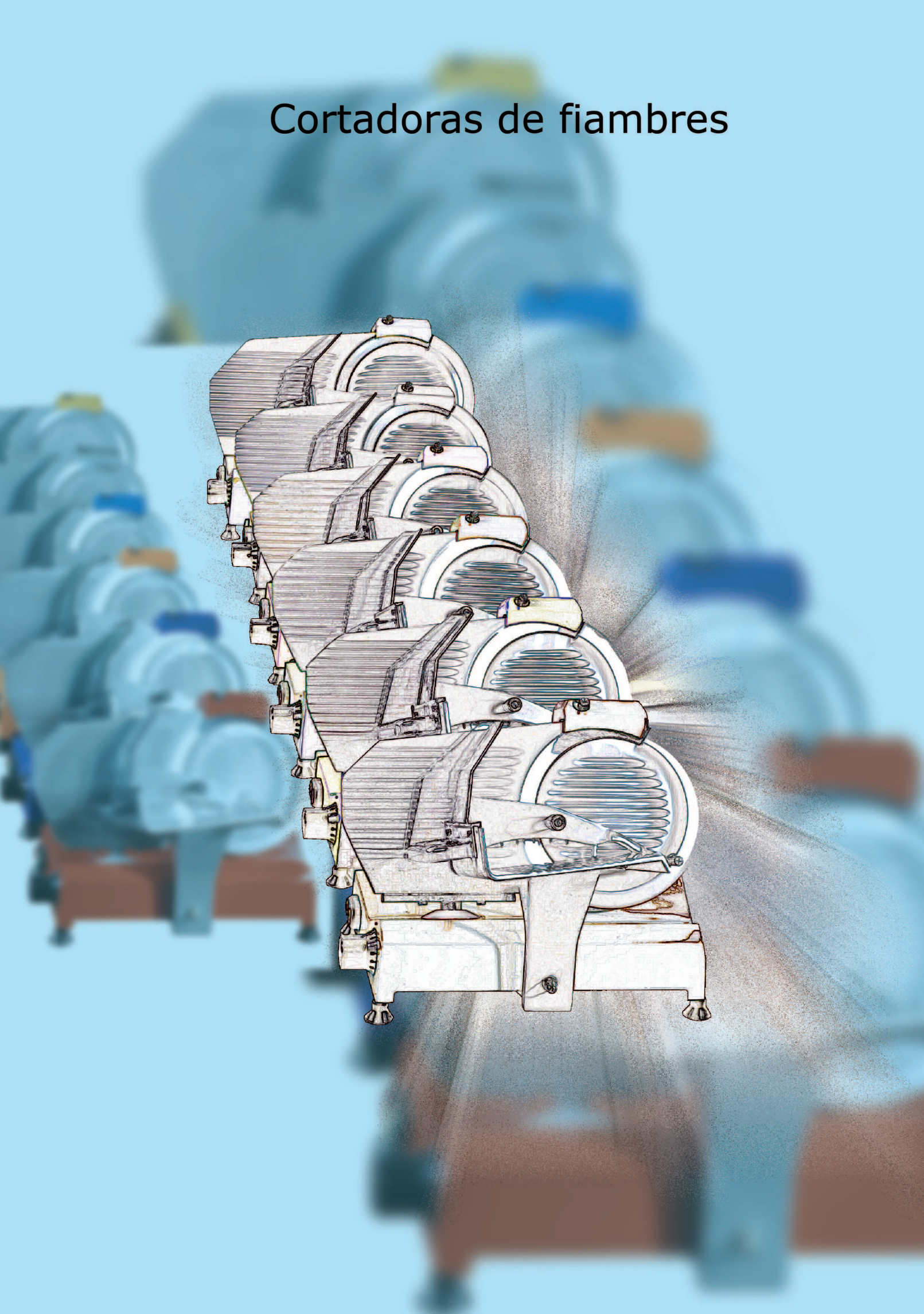

Cortadoras de fiambre

Eléctricas

- Construidas en aleación de aluminio anodizado, de rápida limpieza y absoluta higiene.
- La regulación del espesor de corte de 0 a 16 mm, es muy sensible y permite una regulación decimal.
- El afilador de fácil montaje, simplifica el trabajo del usuario manteniendo el corte perfecto del producto.
- El carro deslizante sobre cojinetes facilita un silencioso y perfecto desplazamiento, permitiendo el corte

de embutidos, carne dura, asados, quesos, pescado, etc.

Manuales

- Construidas en aluminio y partes de acero, lacadas en rojo.
- Rápida limpieza y absoluta higiene.
- Funciona manualmente y es ideal para lugares sin corriente eléctrica.
- El afilador incorporado, simplifica el mantenimiento perfecto del corte.
- Provista de anillo protector en la cuchilla, según normativa CE.
- Robustas, duraderas, precisas, seguras y fiables.
- Provistas de pie/peana OPCIONAL, para facilitar su utilización.

IA-F-300 VOLANO

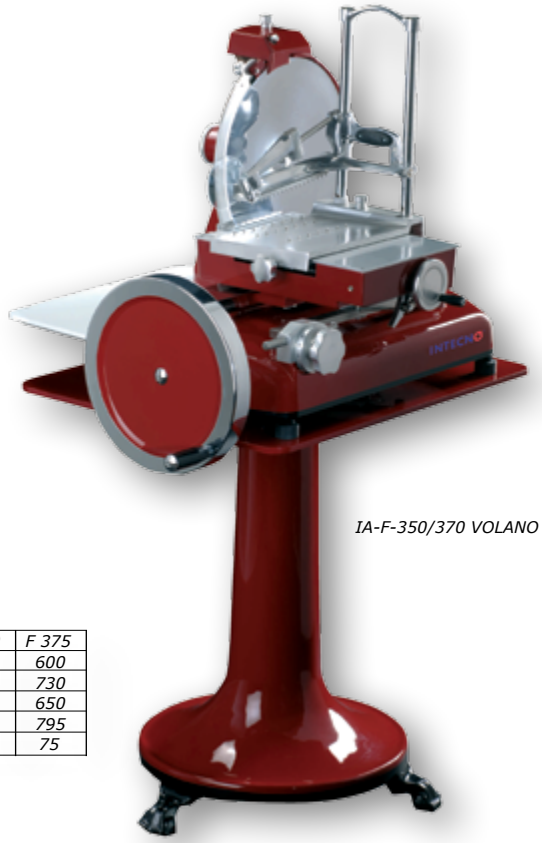

IA-F-350/370 VOLANO

PEDESTALES

	F 250	*F 300*	*F 350*	*F 375*
Cota F (mm)	*375*	*375*	*600*	*600*
Cota G (mm)	*560*	*560*	*730*	*730*
Cota H (mm)	*650*	*650*	*650*	*650*
Cota I (mm)	*800*	*800*	*795*	*795*
Peso (Kg.)	*72*	*72*	*75*	*75*

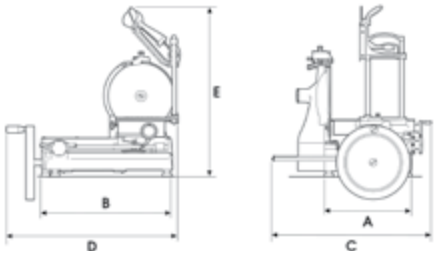

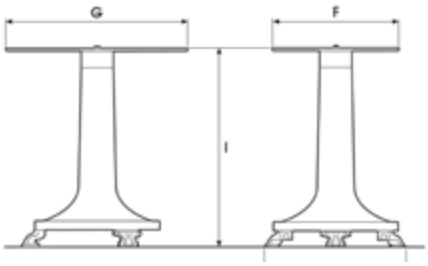

ota: Para modelos olano y cortadoras en lores solicitar plazo de trega

MODELOS	IA-F 250 VOLANO	IA-F 300 VOLANO	IA-F 350 VOLANO	IA-F 370 VOLANO
COTA A (mm)	290	340	400	400
COTA B (mm)	380	400	650	650
COTA C (mm)	520	600	710	710
COTA D (mm)	680	720	870	870
COTA E (mm)	510	740	800	800
PESO (Kg.)	33	45,5	81	81
Ø CUCHILLA	250	300	350	370
REVOL./MINUTO	-	-	-	-
ESPESOR CORTE	0-2	0-2	0-2,5	0-2,5
CORTE ÚTIL	180x150	230x190	270x240	270x240
TENSIÓN	-	-	-	-
POTENCIA	-	-	-	-
SERVICIO	-	-	-	-

MODELOS
IA-F 250 VOLANO
IA-F 300 VOLANO
IA-F 350 VOLANO
IA-F 370 VOLANO
PEDESTAL + ANILLO 250/300
PEDESTAL + ANILLO 350/370
OPCIONAL COLORES
VOLANO
VOLANO + PEDESTAL

IMPORTANTE: Para diferentes modelos, características y precios consultar con central de compras GRUPO INTECNO.

Cortadoras de fiambre

IA-F 250 E

IA-F 330 I

IA-S 220 AF

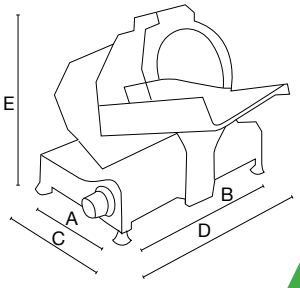

MODELOS	ALUMINIO	COLORES
IA-F 195		
CON MOTORES VENTILADOS		
IA-S 220 AF		
IA-F 250 E		
IA-F 250 I		
IA-F 275 E		
IA-F 275 I		
IA-F 300 E		
IA-F 300 I		
IA-F 330 I		
IA-F 350 I		

MODELOS	IA-F 195	IA-S 220 AF	IA-F 250 E	IA-F 250 I	IA-F 275 E	IA-F 275 I	IA-F 300 E	IA-F 300 I	IA-F 330 I	IA-F 350 I
COTA A (mm)	225	280	290	340	290	340	340	410	410	415
COTA B (mm)	345	415	440	465	440	465	465	530	530	580
COTA C (mm)	360	405	425	480	440	495	495	540	550	585
COTA D (mm)	310	540	610	630	620	640	650	770	760	890
COTA E (mm)	315	335	365	445	390	430	400	460	465	48
PESO (Kg.)	10	13,5	15	21	16,5	21	23	30	32	36
Ø CUCHILLA	195	220	250	250	275	275	300	300	300	350
REVOL./MIN.	300	300	300	300	300	300	300	280	280	280
ESP. CORTE	0,15	0-15	0-15	0-15	0-15	0,15	0-15	0-15	0-15	0-15
CORTE ÚTIL	160x140	210x160	240x190	260x190	240x190	260x190	260x220	285x230	285x230	325x260
TENSIÓN	220-240V 50/60Hz	220-240V 50/60Hz	220-240V 50/60Hz	220-240V 50/60Hz	220-240V 50/60Hz	220-240V 50/60Hz	220-240V 50/60Hz	220-240V 50/60Hz	220-240V 50/60Hz	220-240V 50/60Hz
POTENCIA	0,20Hp	0,25Hp	0,30Hp	0,35Hp	0,30Hp	0,35Hp	0,35Hp	0,50Hp	0,50Hp	0,50Hp
SERVICIO	INTERMITENTE (5 minutos de descanso cada 15-20 minutos de funcionamiento)									